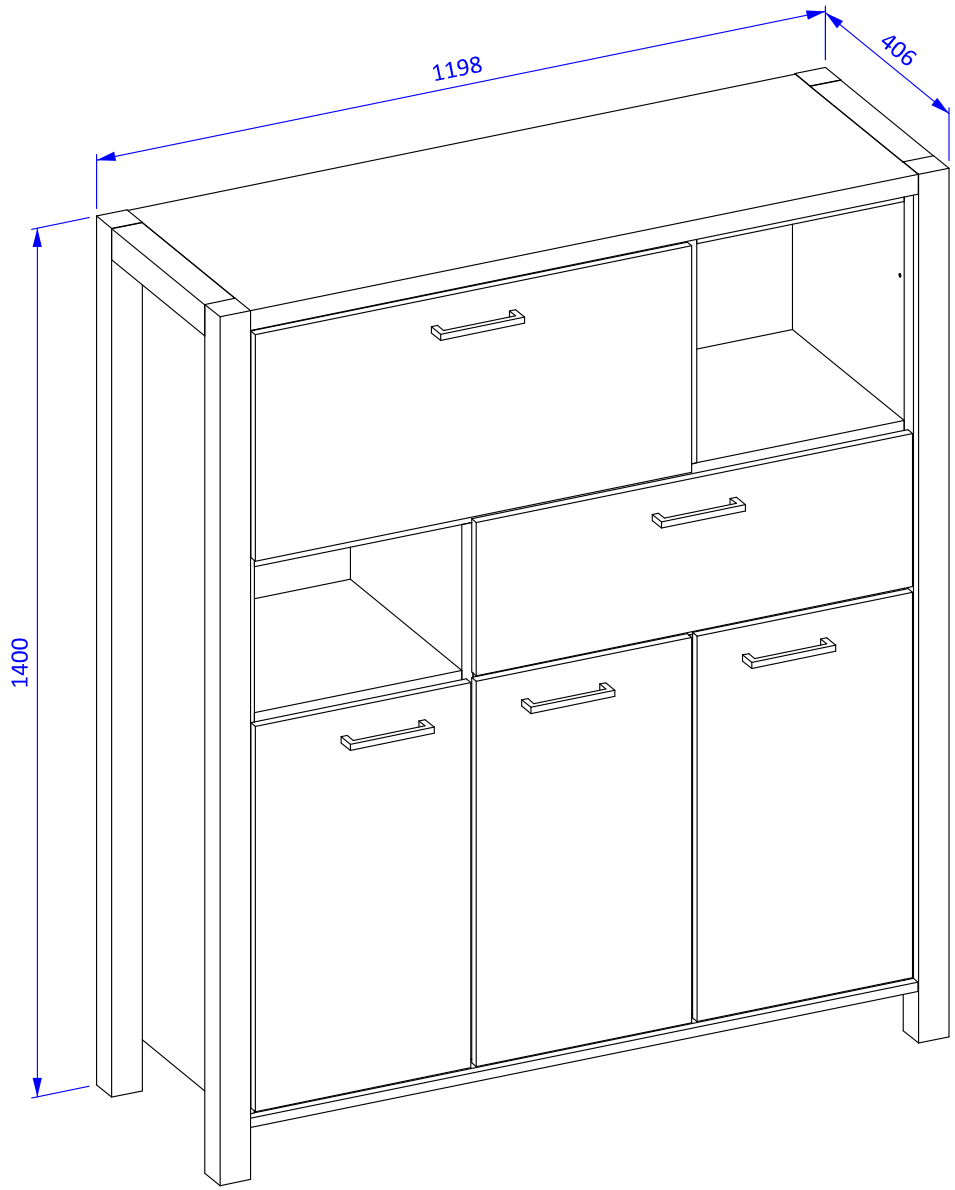

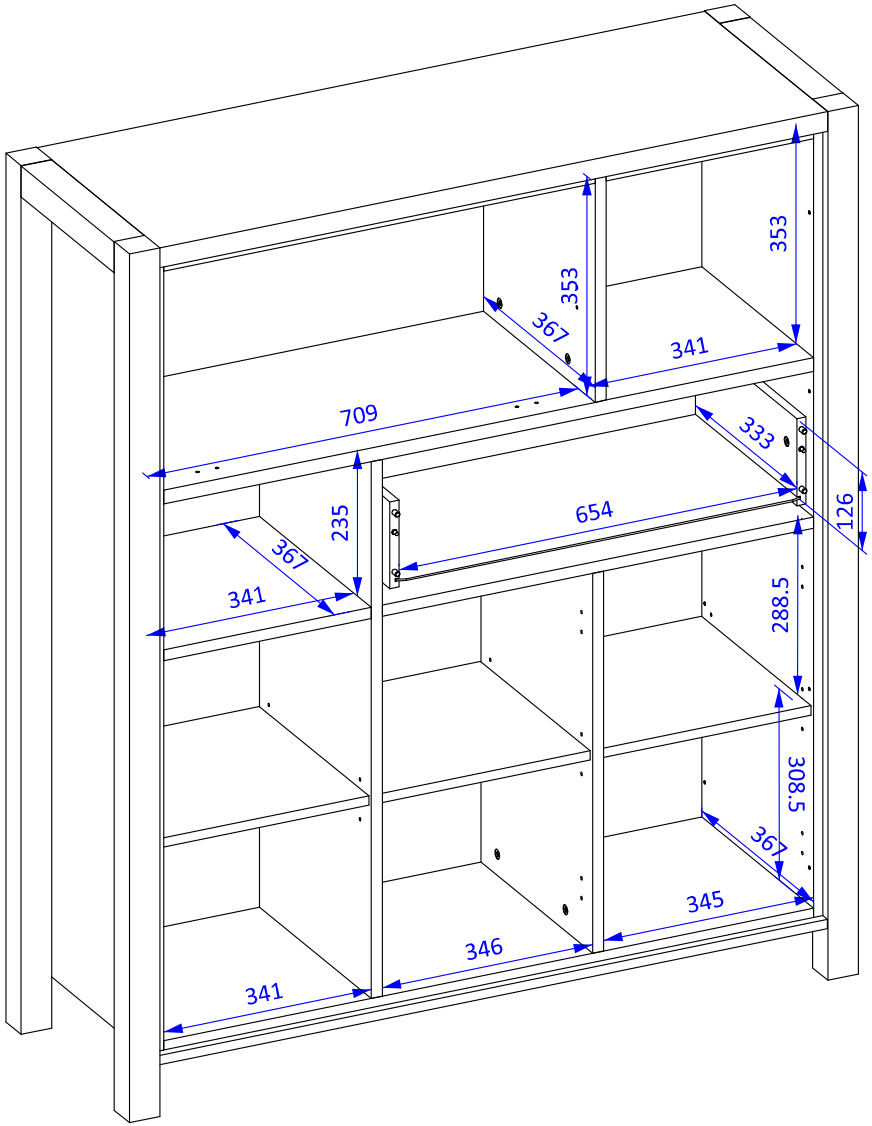

AKTIV 46

01/06/2022