HELVETIA

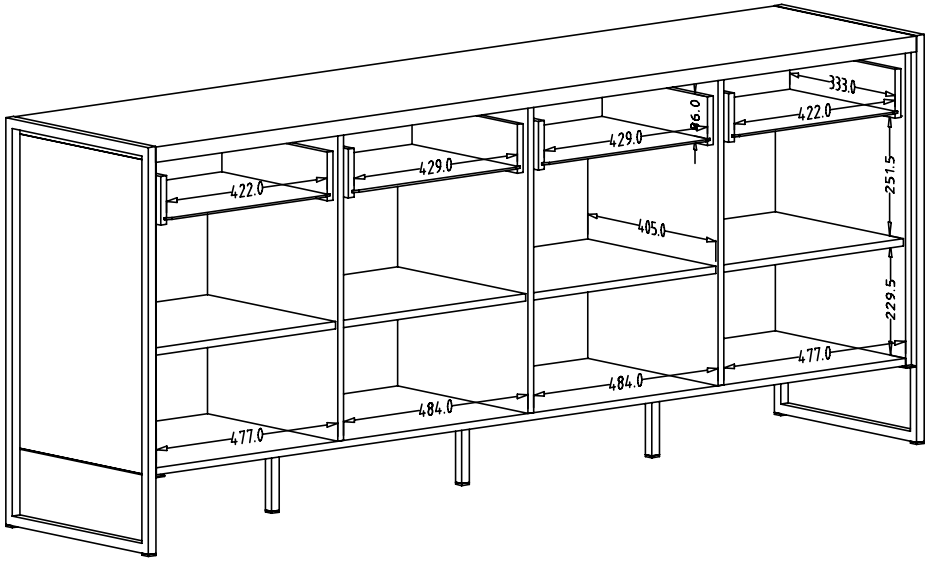

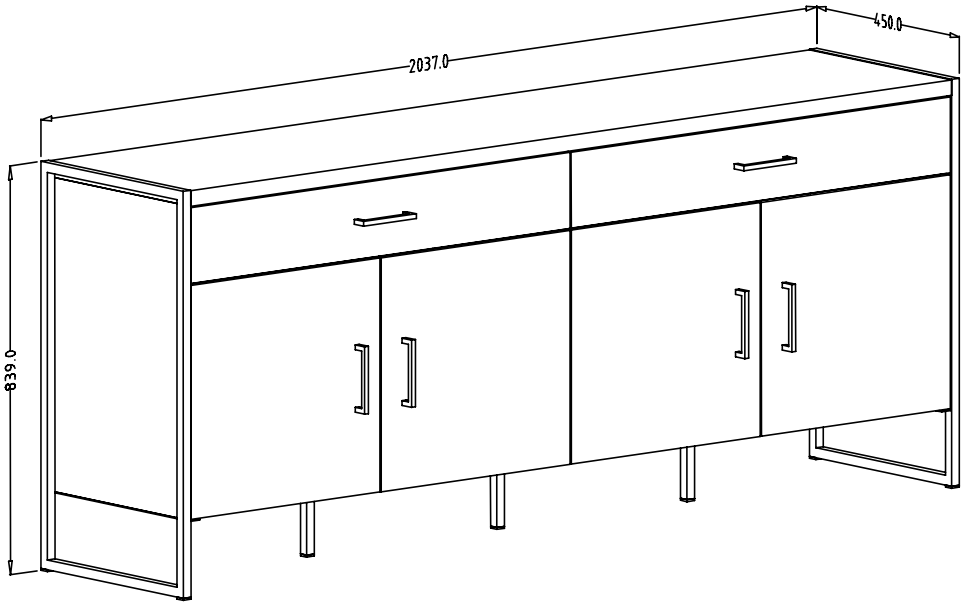

TARABO WM 25

DATA
16.09.2019